2100 CABIN

Model:
2100 CABIN

Stykliste Dansk

20-11-2013

Nilfisk Egholm
Rangers at heart

www.nilfisk-egholm.com

Indholdsfortegnelse

2100 CABIN

Right door, lower window, door handle, frame - 902	**3**
Right door, topwindow frame - 90201071-11a	**5**
Left door, buttom window, door handle, frame - 902	**7**
Left door, topwindow frame - 90201071-13b	**9**
Doors and glas for doors - 90201071-01-a	**11**
Screen and wipers - 90201071-02-B	**13**
Roof - 90201071-03-a	**15**
Heating system - 90201071-04-a	**17**
Electrical installations and Radio - 90201071-05-a	**19**
Light and mirrors - 90201071-06-a	**21**
Rotating beacon (rotary flash) - 90201071-07-a	**23**
Covering - 90201071-08-a	**25**

Right door, lower window, door handle, frame -

2100 CABIN

20-11-2013

Stykliste ID EGH2100KUB51

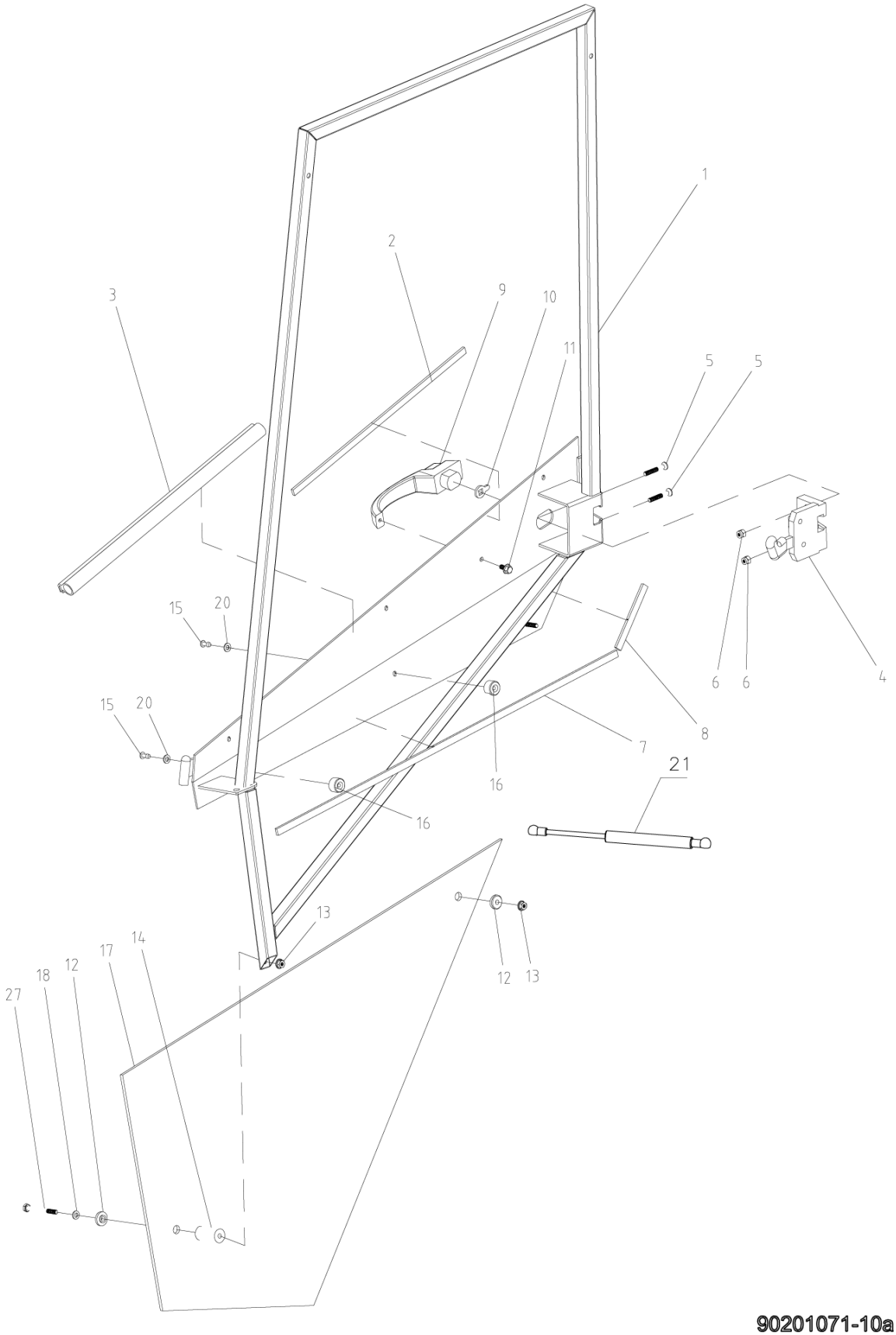

90201071-10a

Right door, lower window, door handle, frame -

2100 CABIN

20-11-2013

Stykliste ID EGH2100KUB51

4

Pos	Vare nr.	Ant	Beskrivelse
1	E60203622	1	Dør Højre
2	E01202021	1	Glass Tape
3	E01201051	1	Edging Beading
4	E01309050	1	Dørlås Højre
5	E03401120	1	Unbracoskrue Fzb 6 - 30 Mm
6	E03803040	1	Låsemøtrik Fzb 6 Mm
7	E01202021	1	Glass Tape
8	E01202021	1	Glass Tape
9	E01309030	1	Dørhåndtag
10	E60001118	1	Pal Til Dørlås
11	E03702040	1	Skrue 6-Kt.Fzb 6X10 Mm
12	E09701050	1	Nylonskive Ø20-6 Mm
13	E03809150	1	Topmøtrik Fzb 6 Mm
14	E09701040	1	Afstandsstykke Ø20-42 Mm
15	E02000080	1	Popnitte 4.8 - 20 Mm
16	E09701030	1	Rudemonteringsstykke Ø20-12.5/8 Mm
17	E09703070	1	Siderude Nederst
18	E03900030	1	Facetskive 6 Mm
19	E03200420	1	Stålbolt Fzb 6 - 55 Mm
20	E02701130	1	Plastskive 5.1X12.7X1.4 Mm
21	E01109840	1	Gascylinder 250N

Right door, topwindow frame - 90201071-11a

2100 CABIN

20-11-2013

Stykliste ID EGH2100KUB52

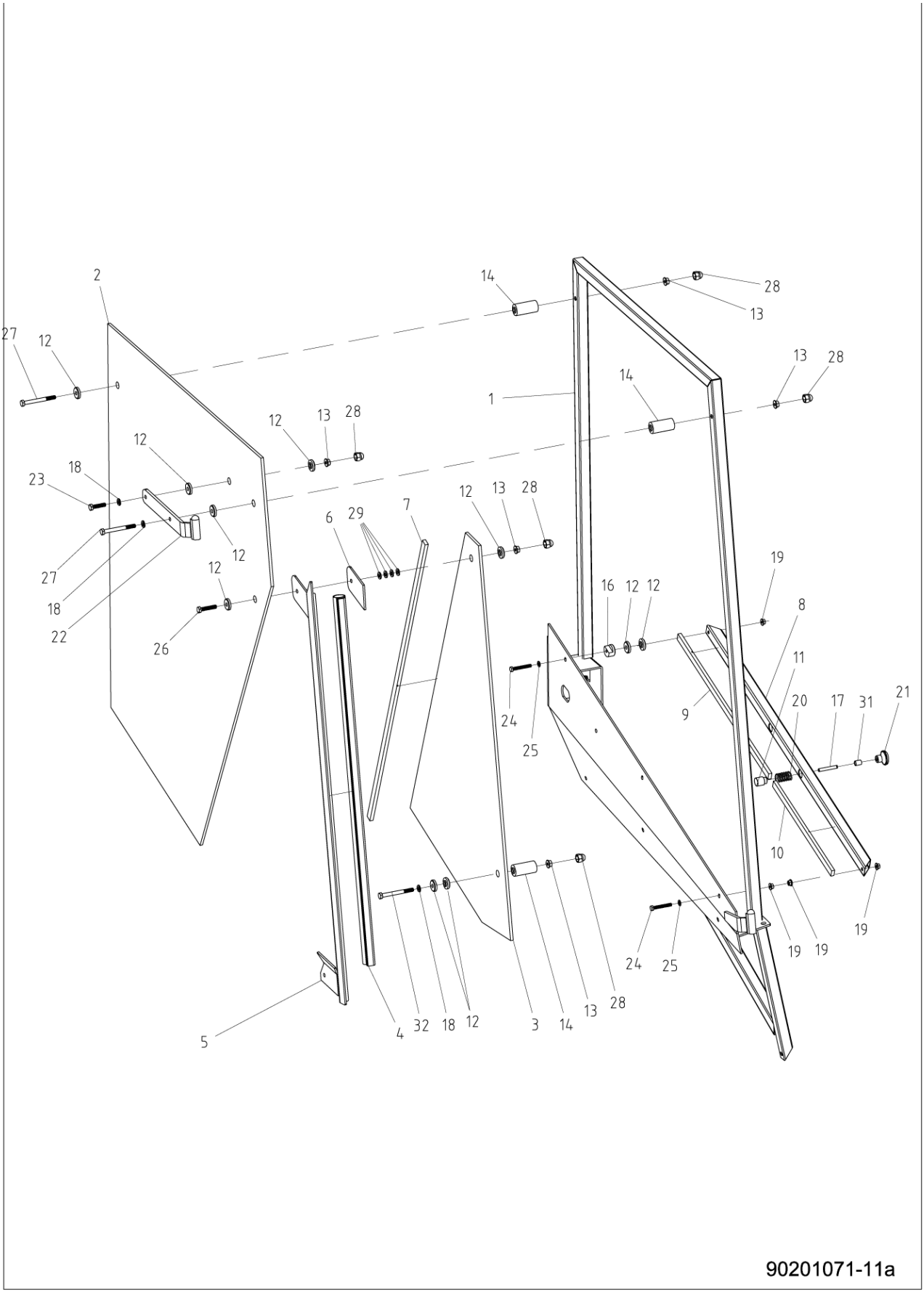

Right door, topwindow frame - 90201071-11a

2100 CABIN

20-11-2013

Stykliste ID EGH2100KUB52

6

Pos	Vare nr.	Ant	Beskrivelse
1	E60203622	1	Dør Højre
2	E09703100	1	Siderude
3	E09703110	1	Siderude, Oplukkelig
4	E01201051	1	Edging Beading
5	E60204055	1	Monteringsbeslag H
6	E09709380	1	Beklædning For Rude
7	E01201091	1	Edging Beading
8	E60204065	1	Låseholder Til Rude
9	E01201091	1	Edging Beading
10	E01201091	1	Edging Beading
11	E09701480	1	Nylon Sko
12	E09701050	1	Nylonskive Ø20-6 Mm
13	E03803040	1	Låsemøtrik Fzb 6 Mm
14	E09701040	1	Afstandsstykke Ø20-42 Mm
15	E03200420	1	Stålbolt Fzb 6 - 55 Mm
16	E09701030	1	Rudemonteringsstykke Ø20-12.5/8 Mm
17	E20012410	1	Gevindstykke M5 35 Mm
18	E03900030	1	Facetskive 6 Mm
19	E03809110	1	Flangemøtrik Fzb 5 Mm
20	E02201090	1	Trykfjeder 1.25X14.5Ux17
21	E01302090	1	Greb
22	E60203655	1	Tophængsel Højre Dør
23	E03100100	1	Stålsætskrue Fzb 6 - 25 Mm
24	E03200020	1	Stålbolt Fzb 5 - 35 Mm
25	E03900020	1	Facetskive 5Mm
26	E03200060	1	Stålbolt Fzb 6 - 35 Mm
27	E03200120	1	Stålbolt Fzb 6 - 80 Mm
28	E02702030	1	Beskyttelseshætte M6
29	E02701130	1	Plastskive 5.1X12.7X1.4 Mm
30	E02704060	1	Gummi Gennemføring Ø12 Mm
31	E20012890	1	Bøsning
32	E03200620	1	Stålbolt Fzb 6 - 60 Mm

Left door, buttom window, door handle, frame -

2100 CABIN

20-11-2013

Stykliste ID EGH2100KUB53

7

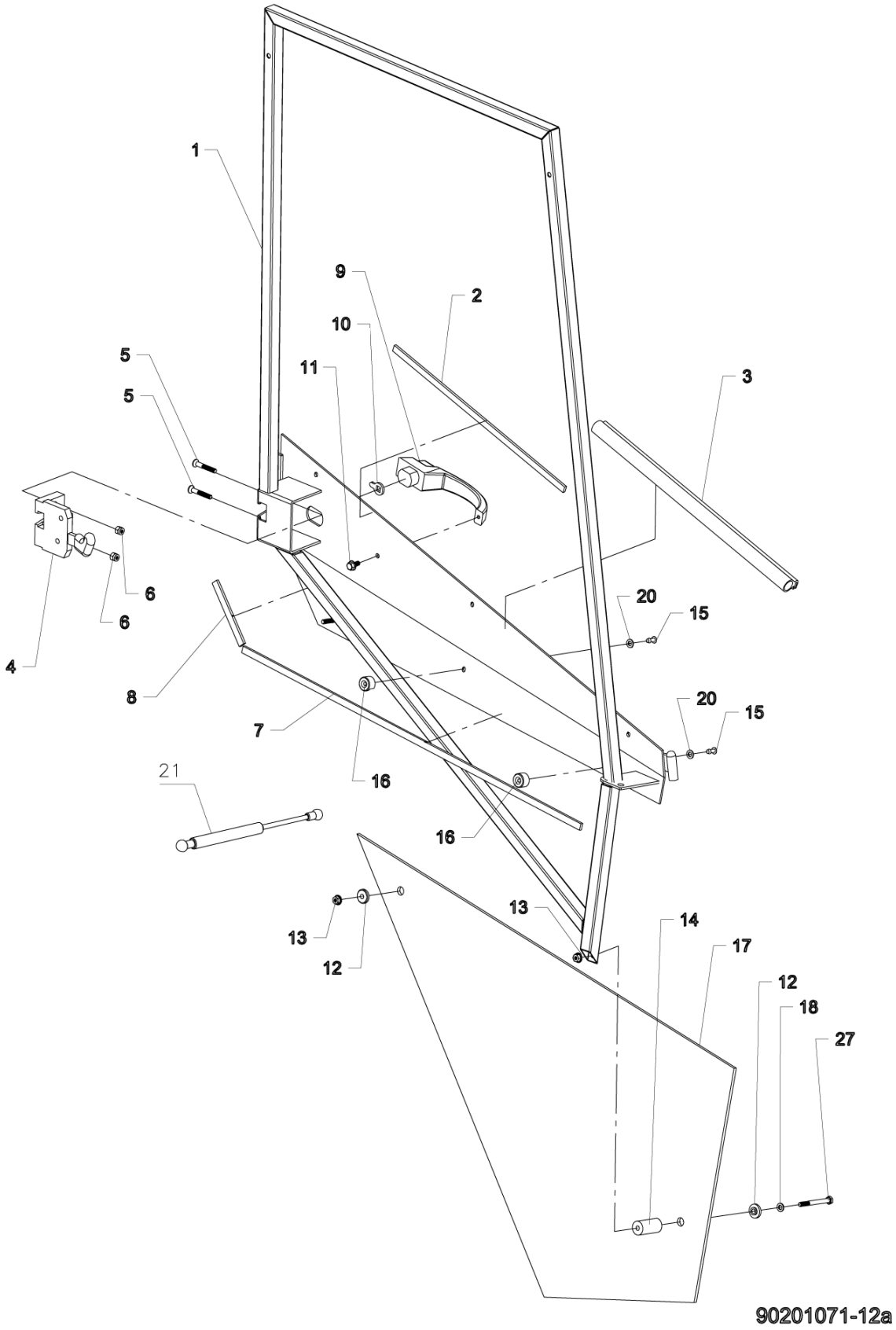

Left door, buttom window, door handle, frame -

2100 CABIN

20-11-2013

Stykliste ID EGH2100KUB53

8

Pos	Vare nr.	Ant	Beskrivelse
1	E60203612	1	Dør Venstre
2	E01202021	1	Glass Tape
3	E01201051	1	Edging Beading
4	E01309040	1	Dørlås Venstre
5	E03401120	1	Unbracoskrue Fzb 6 - 30 Mm
6	E03803040	1	Låsemøtrik Fzb 6 Mm
7	E01202021	1	Glass Tape
8	E01202021	1	Glass Tape
9	E01309030	1	Dørhåndtag
10	E60001118	1	Pal Til Dørlås
11	E03702040	1	Skrue 6-Kt.Fzb 6X10 Mm
12	E09701050	1	Nylonskive Ø20-6 Mm
13	E03809120	1	Flangemøtrik Fzb 6 Mm
14	E09701040	1	Afstandsstykke Ø20-42 Mm
15	E02000080	1	Popnitte 4.8 - 20 Mm
16	E09701030	1	Rudemonteringsstykke Ø20-12.5/8 Mm
17	E09703070	1	Siderude Nederst
18	E03900030	1	Facetskive 6 Mm
19	E03200420	1	Stålbolt Fzb 6 - 55 Mm
20	E02701130	1	Plastskive 5.1X12.7X1.4 Mm
21	E01109840	1	Gascylinder 250N

Left door, topwindow frame - 90201071-13b

2100 CABIN

20-11-2013

Stykliste ID EGH2100KUB54

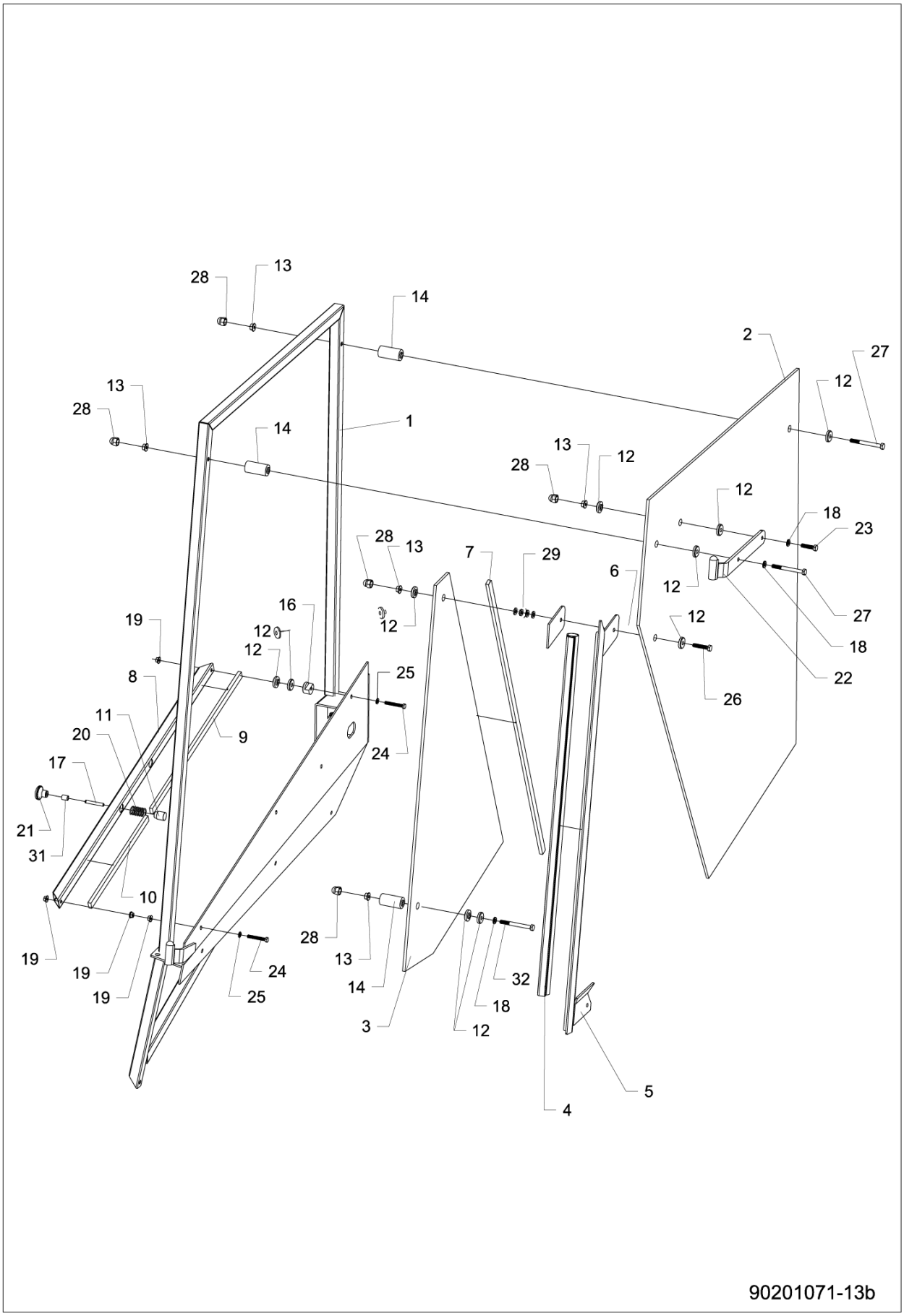

90201071-13b

Left door, topwindow frame - 90201071-13b

2100 CABIN

20-11-2013

Stykliste ID EGH2100KUB54

10

Pos	Vare nr.	Ant	Beskrivelse
1	E60203612	1	Dør Venstre
2	E09703100	1	Siderude
3	E09703110	1	Siderude, Oplukkelig
4	E01201051	1	Edging Beading
5	E60204045	1	Monteringsbeslag V
6	E09709380	1	Beklædning For Rude
7	E01201091	1	Edging Beading
8	E60204065	1	Låseholder Til Rude
9	E01201091	1	Edging Beading
10	E01201091	1	Edging Beading
11	E09701480	1	Nylon Sko
12	E09701050	1	Nylonskive Ø20-6 Mm
13	E03803040	1	Låsemøtrik Fzb 6 Mm
14	E09701040	1	Afstandsstykke Ø20-42 Mm
15	E03200420	1	Stålbolt Fzb 6 - 55 Mm
16	E09701030	1	Rudemonteringsstykke Ø20-12.5/8 Mm
17	E20012410	1	Gevindstykke M5 35 Mm
18	E03900030	1	Facetskive 6 Mm
19	E03809110	1	Flangemøtrik Fzb 5 Mm
20	E02201090	1	Trykfjeder 1.25X14.5Ux17
21	E01302090	1	Greb
22	E60203665	1	Tophængsel Venstre
23	E03100100	1	Stålsætskrue Fzb 6 - 25 Mm
24	E03200020	1	Stålbolt Fzb 5 - 35 Mm
25	E03900020	1	Facetskive 5Mm
26	E03200060	1	Stålbolt Fzb 6 - 35 Mm
27	E03200120	1	Stålbolt Fzb 6 - 80 Mm
28	E02702030	1	Beskyttelseshætte M6
29	E02701130	1	Plastskive 5.1X12.7X1.4 Mm
30	E02704060	1	Gummi Gennemføring Ø12 Mm
31	E20012890	1	Bøsning
32	E03200620	1	Stålbolt Fzb 6 - 60 Mm

Doors and glas for doors - 90201071-01-a

2100 CABIN

20-11-2013

Stykliste ID EGH2100KUB50

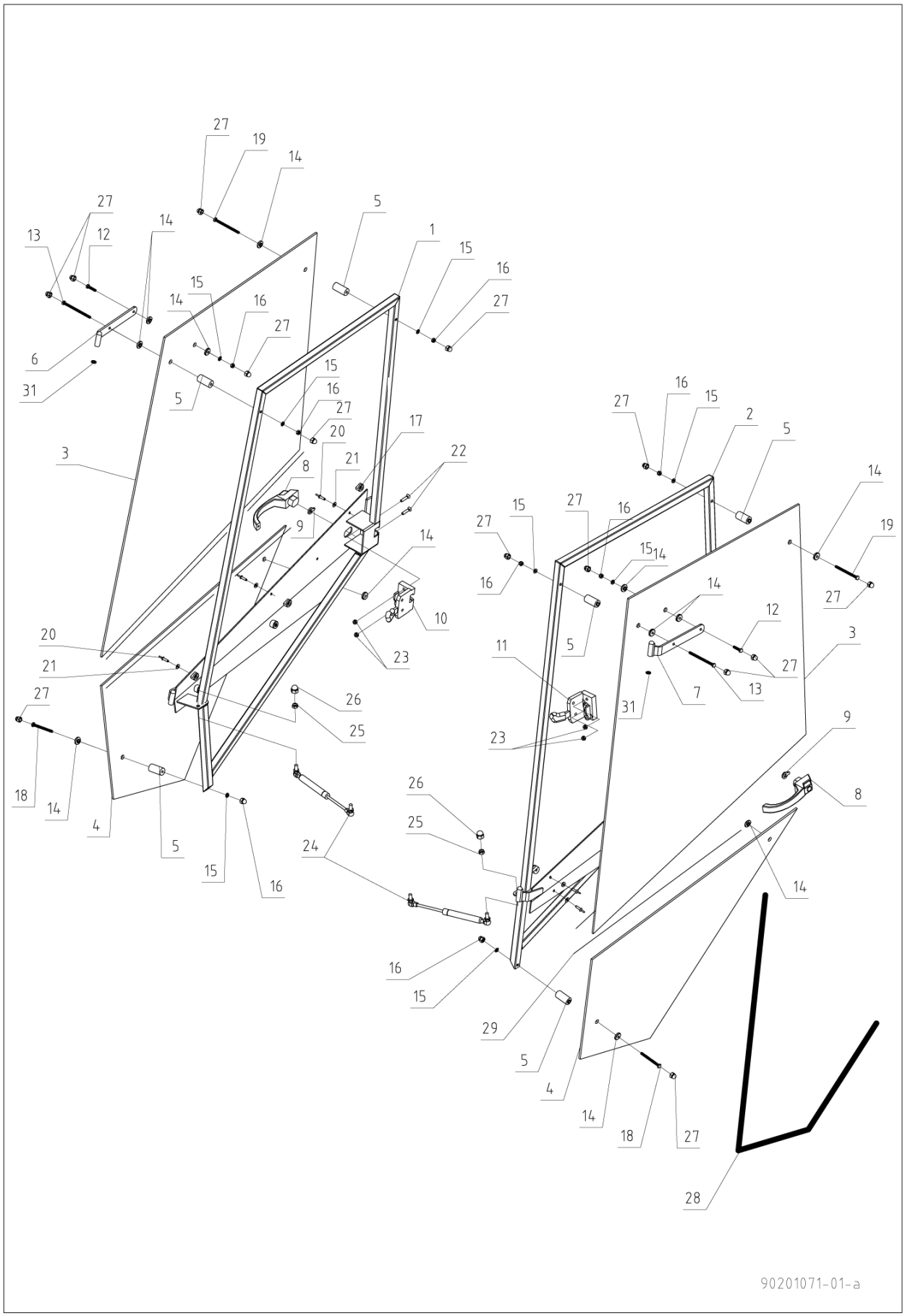

Doors and glas for doors - 90201071-01-a

2100 CABIN

20-11-2013

Stykliste ID EGH2100KUB50

Pos	Vare nr.	Ant	Beskrivelse
1	E60203622	1	Dør Højre
2	E60203612	1	Dør Venstre
3	E09703060	1	Siderude Øverst
4	E09703070	1	Siderude Nederst
5	E09701040	1	Afstandsstykke Ø20-42 Mm
6	E60203655	1	Tophængsel Højre Dør
7	E60203665	1	Tophængsel Venstre
8	E01309030	1	Dørhåndtag
9	E60001118	1	Pal Til Dørlås
10	E01309050	1	Dørlås Højre
11	E01309040	1	Dørlås Venstre
12	E03100100	1	Stålsætskrue Fzb 6 - 25 Mm
13	E03200130	1	Stålbolt Fzb 6 - 90 Mm
14	E09701050	1	Nylonskive Ø20-6 Mm
15	E03900030	1	Facetskive 6 Mm
16	E03809120	1	Flangemøtrik Fzb 6 Mm
17	E09701030	1	Rudemonteringsstykke Ø20-12.5/8 Mm
18	E03200100	1	Stålbolt Fzb 6 - 65 Mm
19	E03200120	1	Stålbolt Fzb 6 - 80 Mm
20	E02000080	5	Popnitte 4.8 - 20 Mm
21	E02701130	5	Plastskive 5.1X12.7X1.4 Mm
22	E03401120	1	Unbracoskrue Fzb 6 - 30 Mm
23	E03803040	1	Låsemøtrik Fzb 6 Mm
24	E01109840	1	Gascylinder 250N
25	E03803060	1	Låsemøtrik Fzb 8 Mm
26	E02702040	1	Beskyttelseshætte M8
27	E02702030	1	Beskyttelseshætte M6
28	E01201110	1	Tætningsliste
29	E01202040	1	Glasbånd 4 X 10 Mm
30	E01309060	1	Nøgle Til Dør
31	E01306050	1	Skive

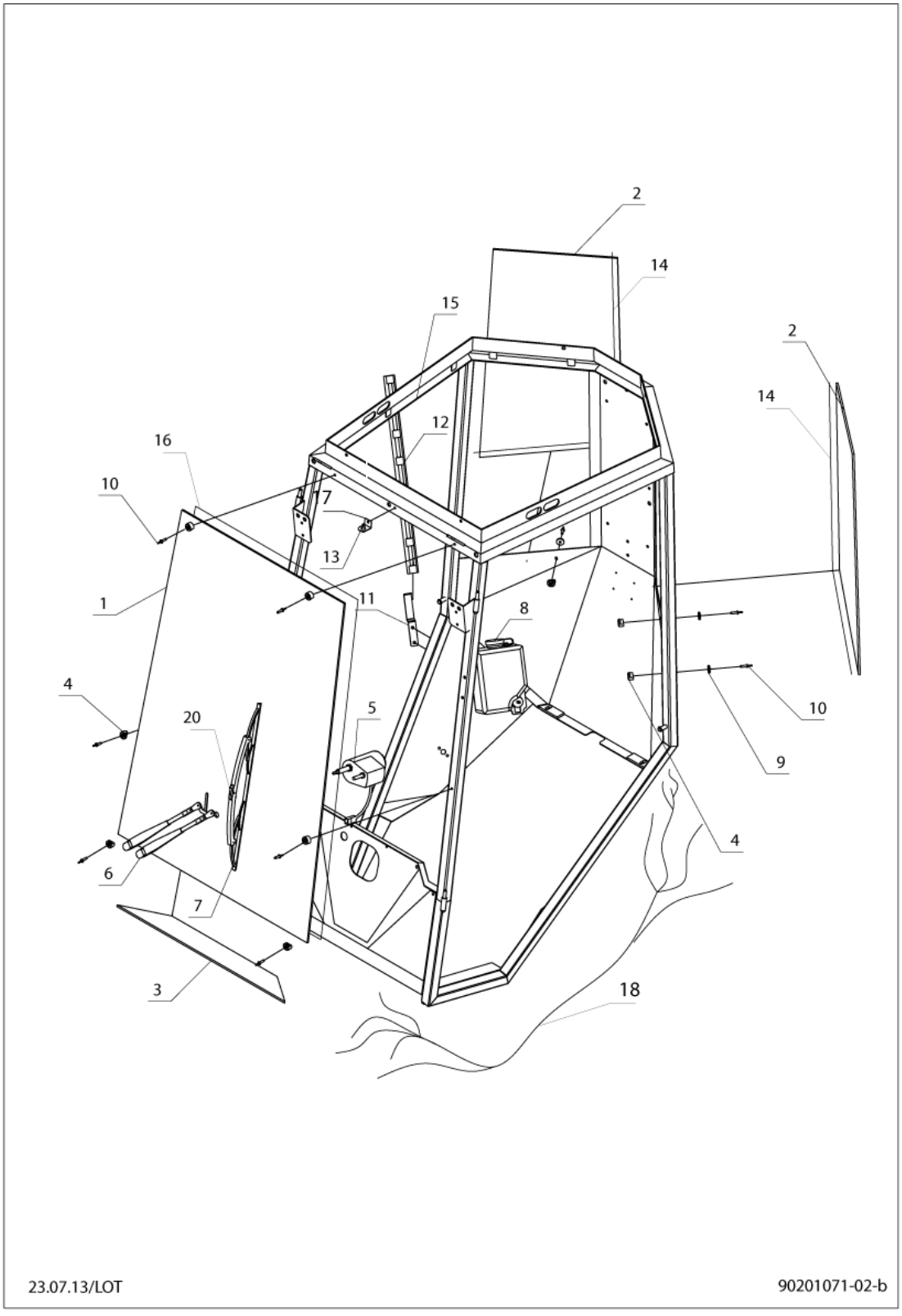

Skarpe kanter fjernes

EGHOLM MASKINER A/S Transportvej 27 - DK-7620 Lemvig	Genstand:	2D: 3D:	Mål uden tolerance DS 2075 middel
	Materiale:	Mål: 1:1	Dato 02.28.2001 / Tegn. af: BP
	Del af:	Godkendt:	Tegn. nr.: -

Slet af:

Slet dato nr.:

13.03.2003

Screen and wipers - 90201071-02-B

2100 CABIN

20-11-2013

Stykliste ID EGH2100KUB55

14

Pos	Vare nr.	Ant	Beskrivelse
1	E09703050	1	Forrude
2	E09703080	1	Bagrude
3	E09703090	1	Skueglas
4	E09701030	10	Rudemonteringsstykke Ø20-12.5/8 Mm
5	E05008040	1	Viskermotor
6	E05008050	1	Viskerarm
7	E05008060	1	Viskeblad 515 Mm. X51-10
8	E05008110	1	Sprinklerbeholder
9	E09701260	10	Nylonskive Ø20/6-4
10	E02000100	10	Popnitte 4.8-25 Mm
11	E09704020	1	Beslag Gummistrop
12	E05008120	1	Sprinklerdyse
13	E01308090	1	Gummistrop
14	E01202060	1	Glasbånd Til Bagrude 5 X 10 Mm
15	E60203582	1	Førerhus
16	E01202050	1	Glasbånd T. Forrude 5 X 10 Mm X 4 M
17	E20103670	1	Dyseholder
18	E30000420	1	Ledningsnet
20	E05008065	1	Adapter

Roof - 90201071-03-a

2100 CABIN

20-11-2013

Stykliste ID EGH2100KUB56

15

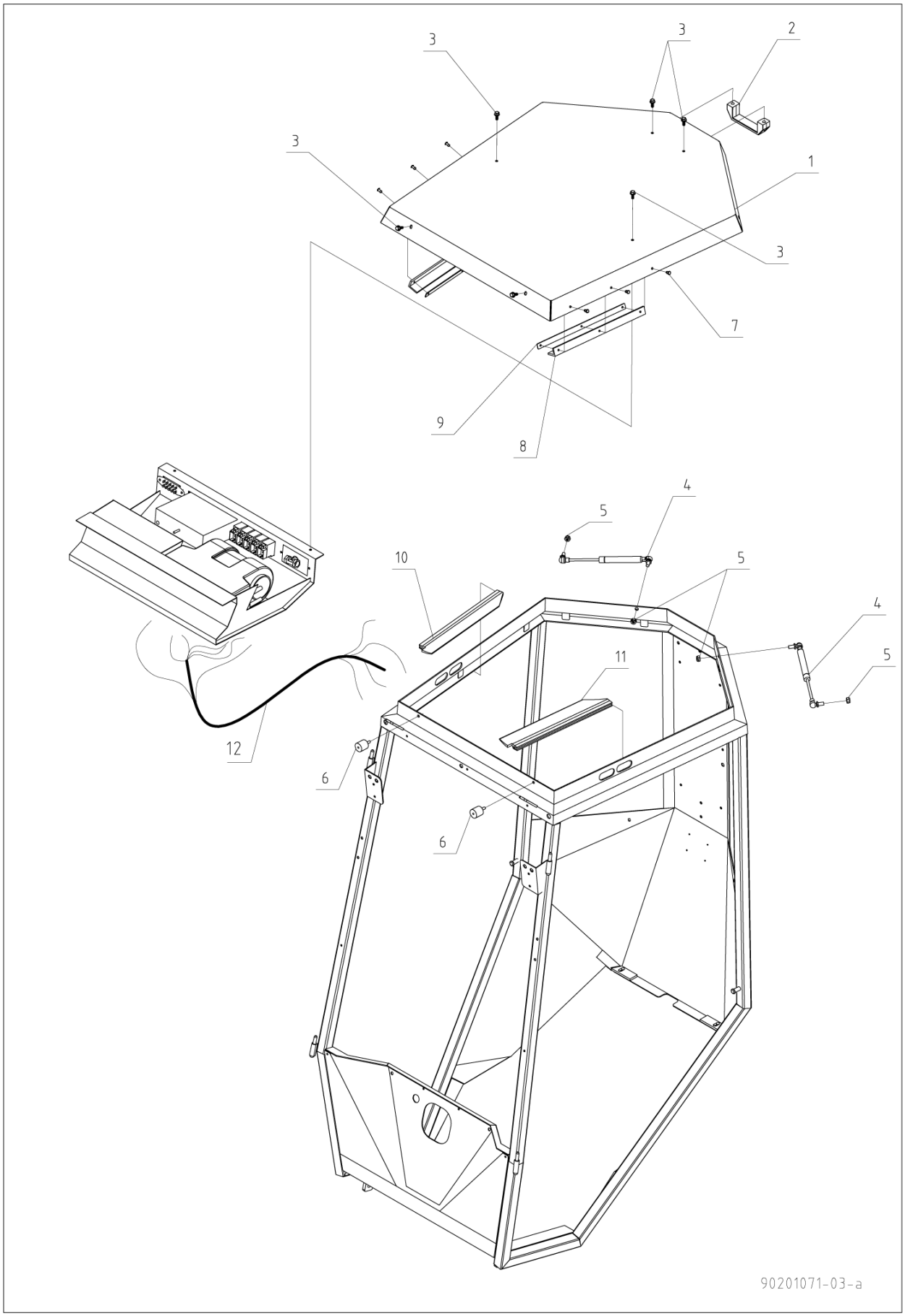

Roof - 90201071-03-a

2100 CABIN

20-11-2013

Stykliste ID EGH2100KUB56

16

Pos	Vare nr.	Ant	Beskrivelse
0	E30200180	0	Opgraderingskit
1	E60203595	1	Taglem
2	E01300010	1	Håndtag
3	E03702040	6	Skrue 6-Kt.Fzb 6X10 Mm
4	E01109220	1	Gascylinder 300N
5	E03809050	4	Flangemøtrik Fzb 8 Mm
6	E02501040	1	Vibrationsdæmper M6X18/M6
7	E02000090	6	Popnitte 4.8 - 12 Mm
8	E20012610	1	Tætningsliste
9	E20012600	1	Gummiplade
10	E20012620	1	Tætningsliste
11	E20012630	1	Tætningsliste
12	E30000410	1	Ledningsnet

Heating system - 90201071-04-a

2100 CABIN

20-11-2013

Stykliste ID EGH2100KUB57

17

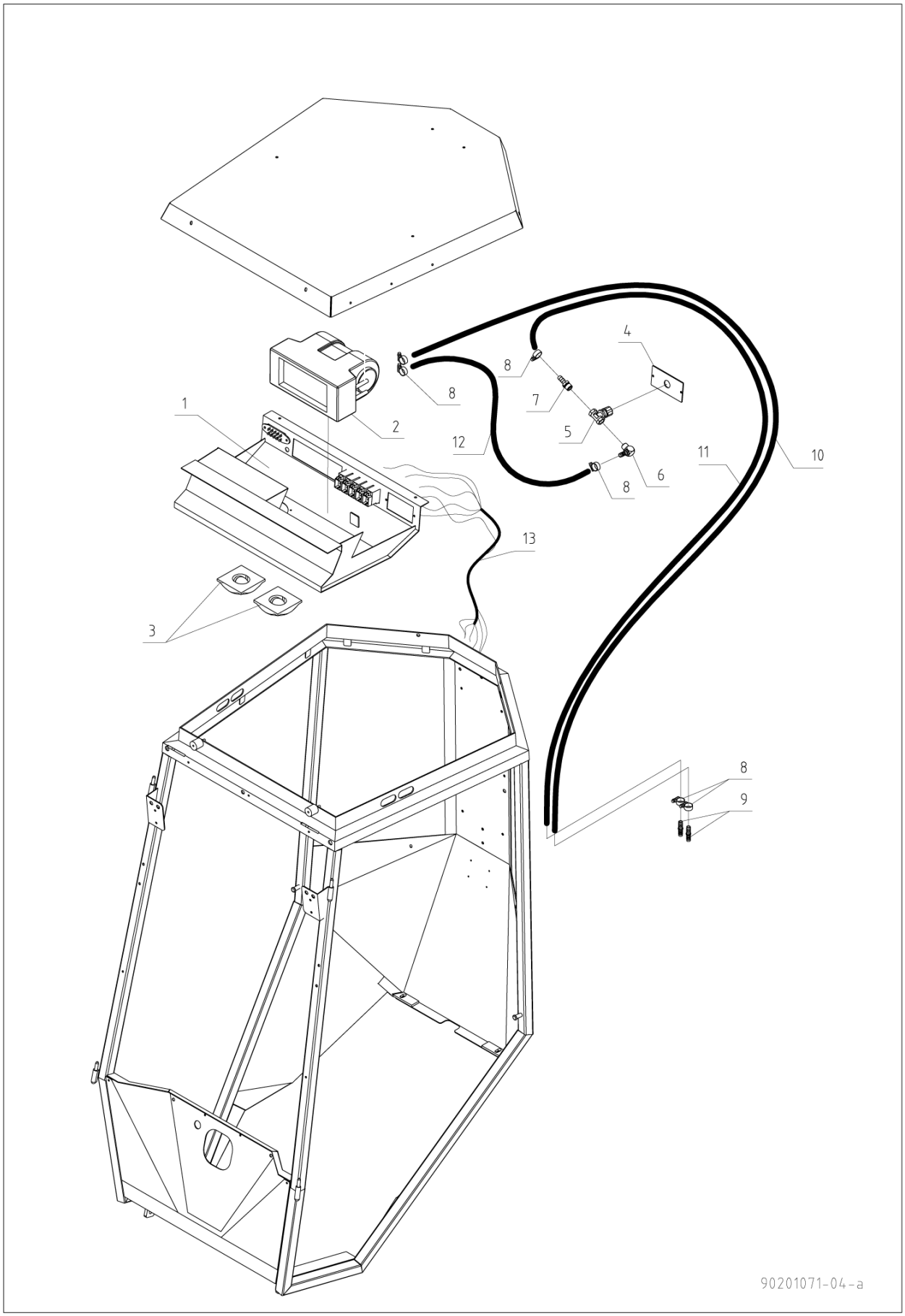

Heating system - 90201071-04-a

2100 CABIN

20-11-2013

Stykliste ID EGH2100KUB57

Pos	Vare nr.	Ant	Beskrivelse
1	E60203608	1	Radio
2	E01109250	1	Varmeapperat
3	E01109910	1	Luftdyse
4	E60203638	1	Plade
5	E04804050	1	"Nålev entil 3/8"" 25 Mm"
6	E04800230	1	"Slangenippel 3/8"""
7	E04800050	1	"Slangenippel 3/8"""
8	E02600020	1	Spændebånd 11 - 17 Mm
9	E04800700	1	Slangesamler 10 Mm
10	E04701021	3	Olieslange 3/8 Og 9,5 Mm 15 Bar
11	E04701021	2	Olieslange 3/8 Og 9,5 Mm 15 Bar
12	E04701021	1	Olieslange 3/8 Og 9,5 Mm 15 Bar
13	E30000410	1	Ledningsnet

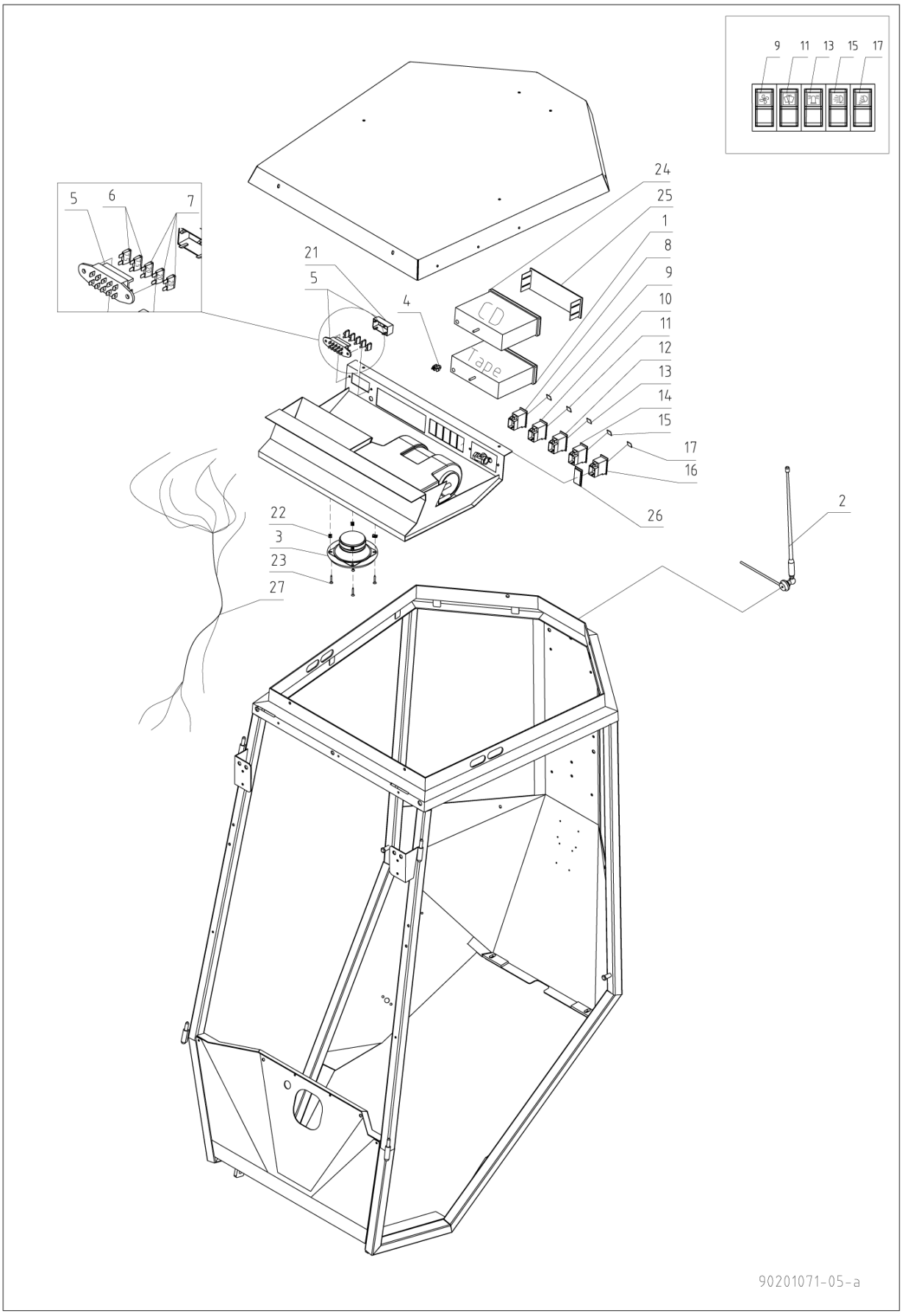
9 11 13 15 17
5 6 7
21
5
4
24
25
1
8
9
10
11
12
13
14
15
17
16
26
2
22
3
23
27
CD
Tape
90201071-05-a

Electrical installations and Radio - 90201071-0

2100 CABIN

20-11-2013

Stykliste ID EGH2100KUB58

20

Pos	Vare nr.	Ant	Beskrivelse
1	E05009150	1	Radio
2	E05009160	1	Gummiantenne
3	E05009140	1	Højttaler 50W
4	E05009200	1	Fatning
5	E05006060	1	Sikringsholder
6	E05006010	1	Fladsikring 7.5 Amp
7	E05006030	1	Fladsikring 20 Amp
8	E05002120	1	Kontakt
9	E05009130	1	Kontaktsymbol
10	E05002140	1	Kontakt
11	E05009260	1	Kontaktsymbol
12	E05002010	1	Kontakt
13	E05009020	1	Kontaktsymbol
14	E05002010	1	Kontakt
15	E05009030	1	Kontaktsymbol
16	E05002120	1	Kontakt
17	E05009040	1	Kontaktsymbol
18	E30000420	1	Ledningsnet
19	E30000410	1	Ledningsnet
20	E30000430	1	Ledningsnet
21	E05006070	1	Låg
22	E03809090	4	Clips 3.5 Mm
23	E03603020	4	Pladeskrue A2 4.2-25
24	E05009320	1	Radio M/Cd
25	E05009390	1	Blænddæksel T. Radio
26	E05009060	1	Kontaktblænder
27	E30000440	1	Ledningsnet
28	E05009310	1	Hovedtelefon

Light and mirrors - 90201071-06-a

2100 CABIN

20-11-2013

Stykliste ID EGH2100KUB59

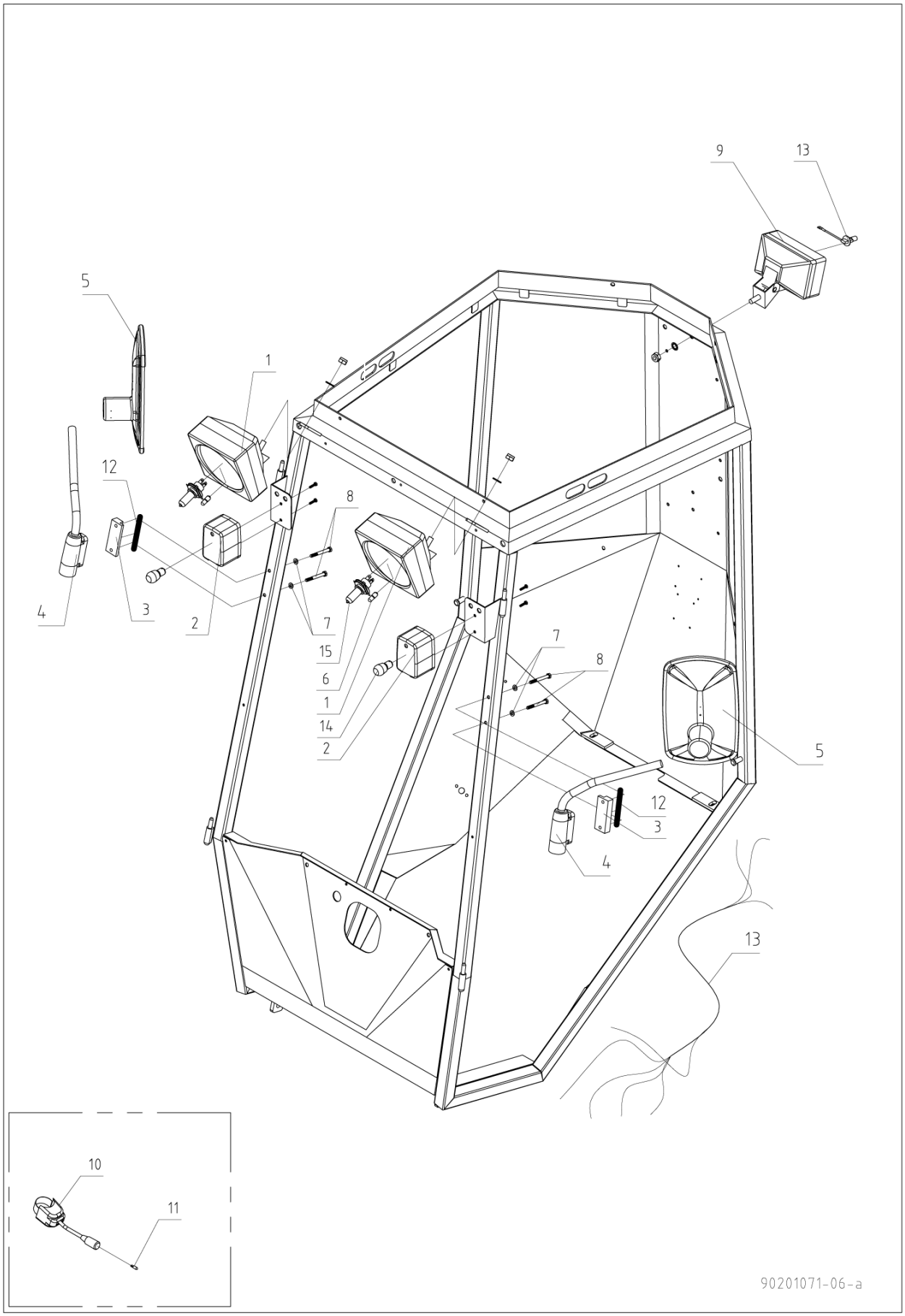

Light and mirrors - 90201071-06-a

2100 CABIN

20-11-2013

Stykliste ID EGH2100KUB59

Pos	Vare nr.	Ant	Beskrivelse
0	E30000380	1	Ledningsnet
0	E30000390	1	Ledningsnet
1	E05000080	1	Forlygte H4
1	E05000140	0	Forlygte H4
2	E05000110	1	Blinklygte
3	E09701000	1	Nylonklods
4	E01109350	1	Spejlarm
5	E01109180	1	Spejl 160 X 260 Mm
6	E05001040	1	Pære 12V/4W
7	E03900030	4	Facetskive 6 Mm
8	E03200420	2	Stålbolt Fzb 6 - 55 Mm
9	E05000030	1	Arbejdslygte H3
10	E05002160	1	Blinklyskontakt
11	E05001090	1	Pære 12V 1.2W
12	E01202060	1	Glasbånd Til Bagrude 5 X 10 Mm
13	E30000420	1	Ledningsnet
14	E05001010	1	Pære 12V/21W
15	E05001080	1	Pære H4 12V-60/55W
16	E01109235	1	Spejlglas
17	E01109245	1	Gummiring
18	E05001060	1	Pære H3 12V-55W

Rotating beacon (rotary flash) - 90201071-07-a

2100 CABIN

20-11-2013

Stykliste ID EGH2100KUB60

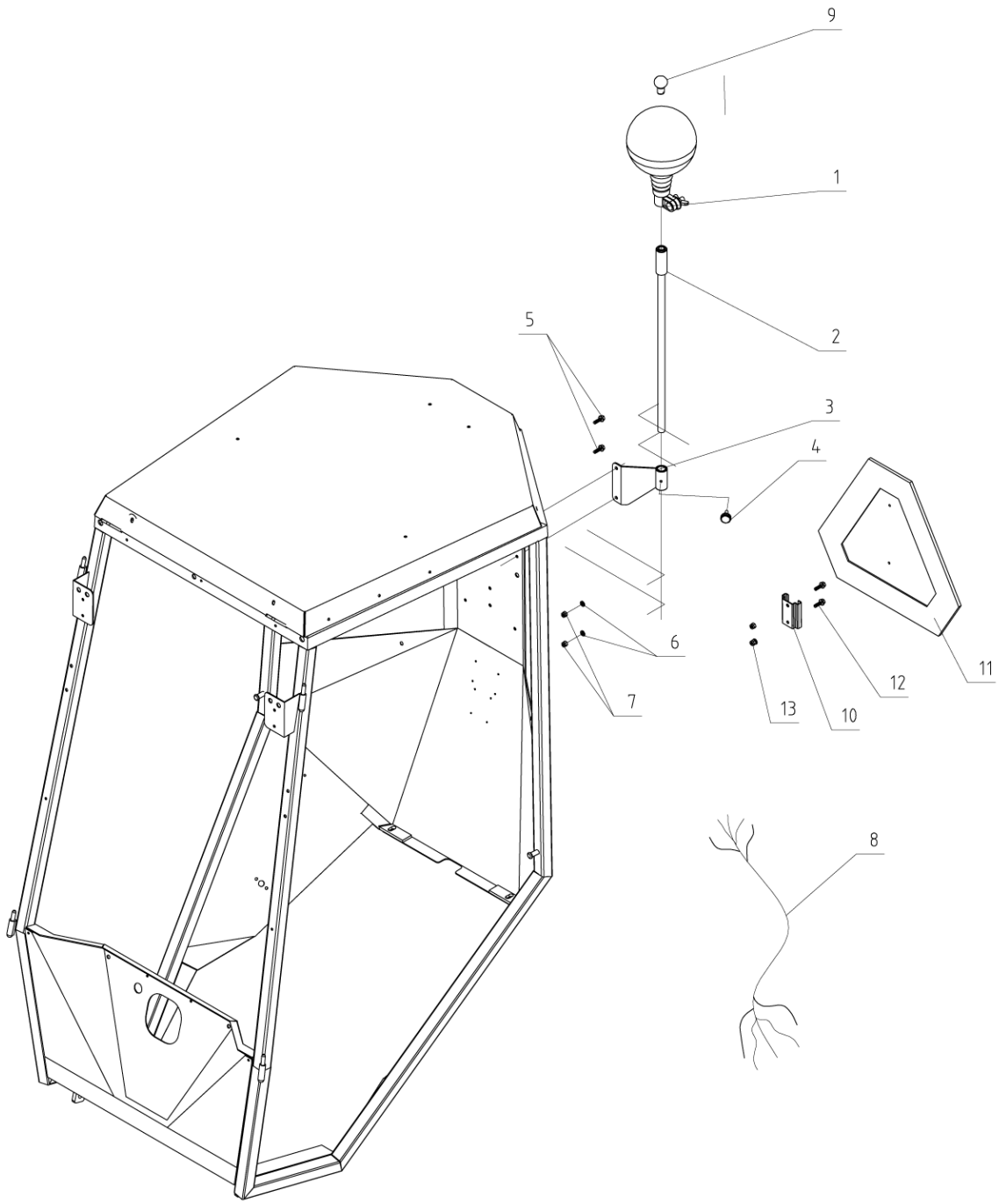

Rotating beacon (rotary flash) - 90201071-07-

2100 CABIN

20-11-2013

Stykliste ID EGH2100KUB60

Pos	Vare nr.	Ant	Beskrivelse
1	E05000010	1	Rotorblink
2	E05009230	1	Beslag Rotorblink
3	E60100439	1	Beslag Rotorblink
4	E01302060	1	Greb
5	E03100090	2	Stålsætskrue Fzb 6 - 20 Mm
6	E03900030	2	Facetskive 6 Mm
7	E03803040	2	Låsemøtrik Fzb 6 Mm
8	E30000430	1	Ledningsnet
9	E05001050	1	Pære 12V-55W
10	E01109260	1	Beslag
11	E01109150	1	Advarselstrekant
12	E03702040	2	Skrue 6-Kt.Fzb 6X10 Mm
13	E03809120	2	Flangemøtrik Fzb 6 Mm

Covering - 90201071-08-a

2100 CABIN

20-11-2013

Stykliste ID EGH2100KUB61

25

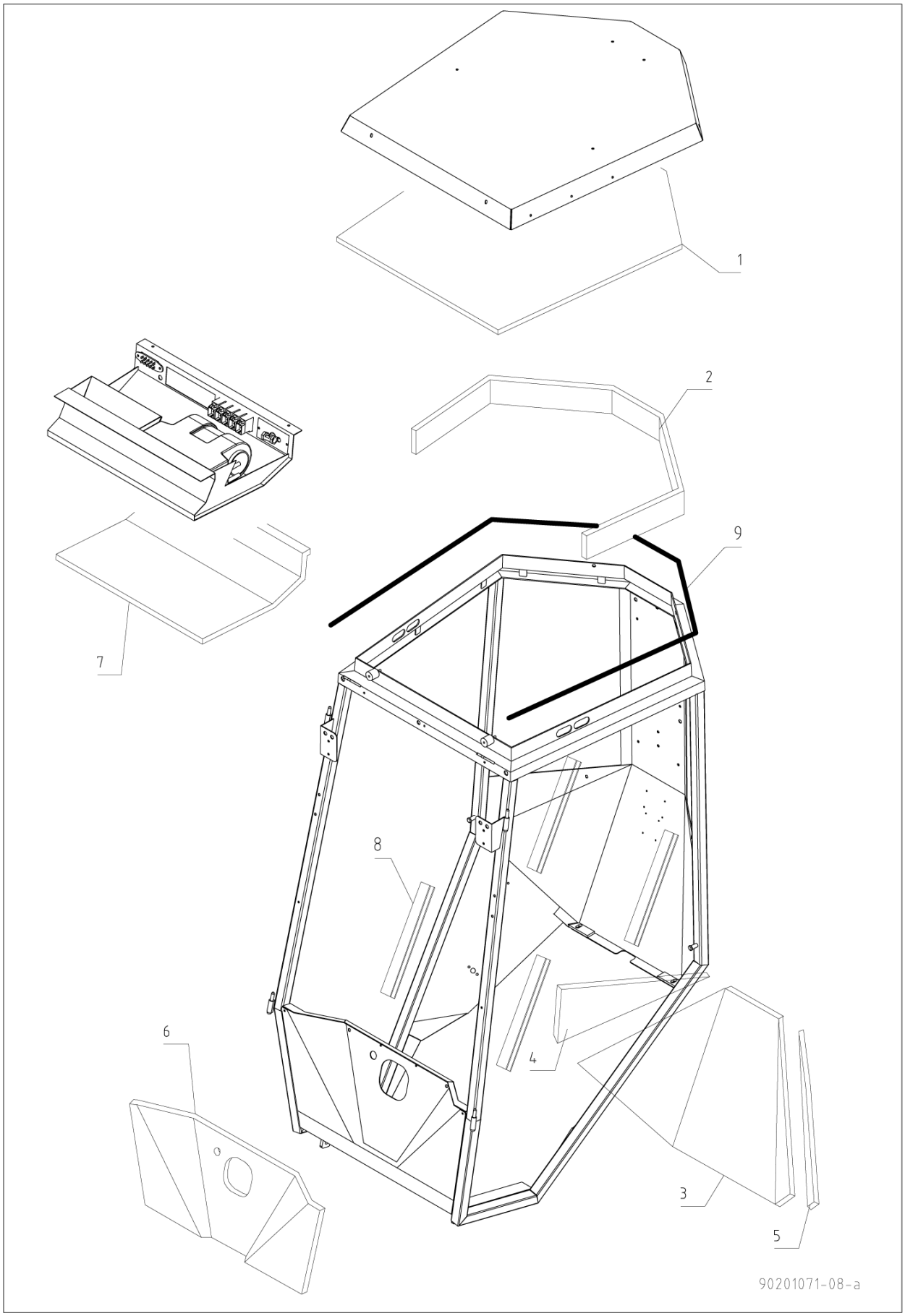

Covering - 90201071-08-a

2100 CABIN

20-11-2013

Stykliste ID EGH2100KUB61

Pos	Vare nr.	Ant	Beskrivelse
0	E09709340	1	Beklædning
1	E09709210	1	Beklædning Taglem
2	E09709220	1	Beklædning Tagkant
3	E09709230	1	Beklædning Bagkant
4	E09709180	1	Beklædning H Side
5	E09709170	1	Beklædning V Side
6	E09709190	1	Beklædning Forkant
7	E09709200	1	Beklædning
8	E01201081	1	Edging Beading
9	E01201011	2	Kantliste Flex Pvc05-1014
10	E09709160	1	Beklædning Bagkant
11	E20101830	1	Holder
12	E03100410	4	Stålsætskrue Fzb 6 - 40 Mm
13	E03809120	8	Flangemøtrik Fzb 6 Mm